wymiary w [mm]

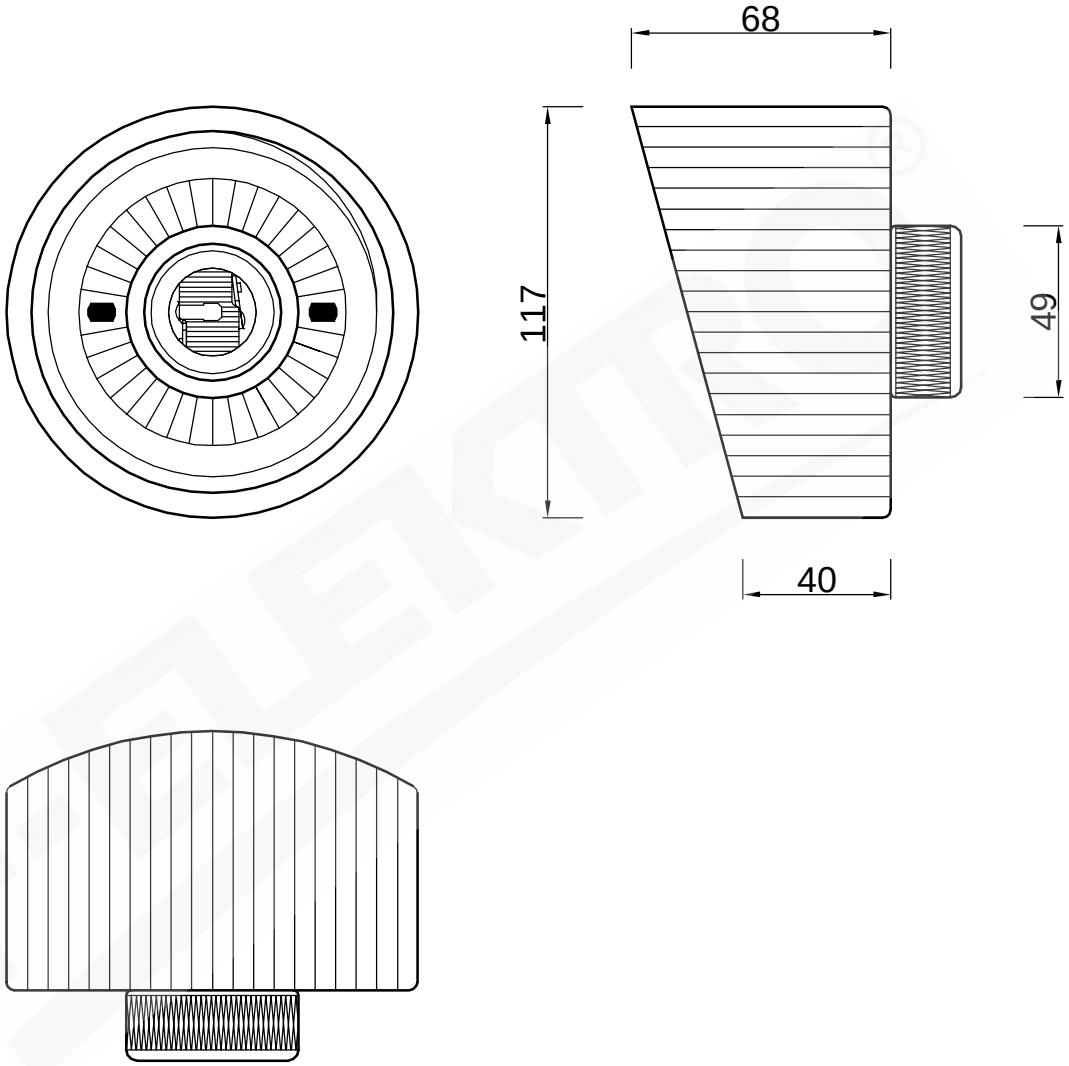

F4.0044	Korpus SOPS 100W - skośny

F-ELEKTRO Bryzek-Najbor sp.j.
ul. Łazówka 43a, 34-100 Wadowice
www.f-elektro.com, e-mail: info@f-elektro.com