wymiary w [mm]

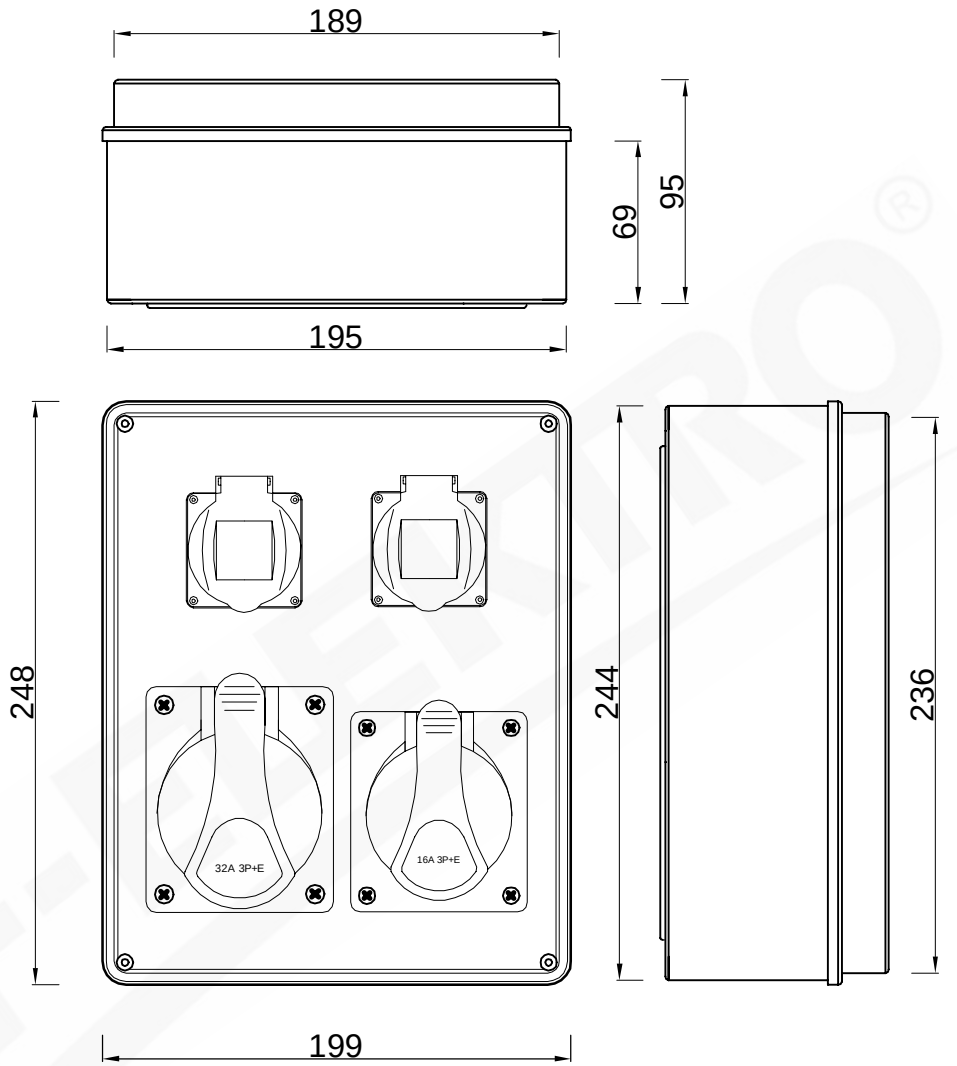

F3.0221	Rozdzielnica R-240 16A 4p, 32A 4p, 2x230V
F-ELEKTRO www.f-elektro.com e-mail: info@f-elektro.com	