wymiary w [mm]

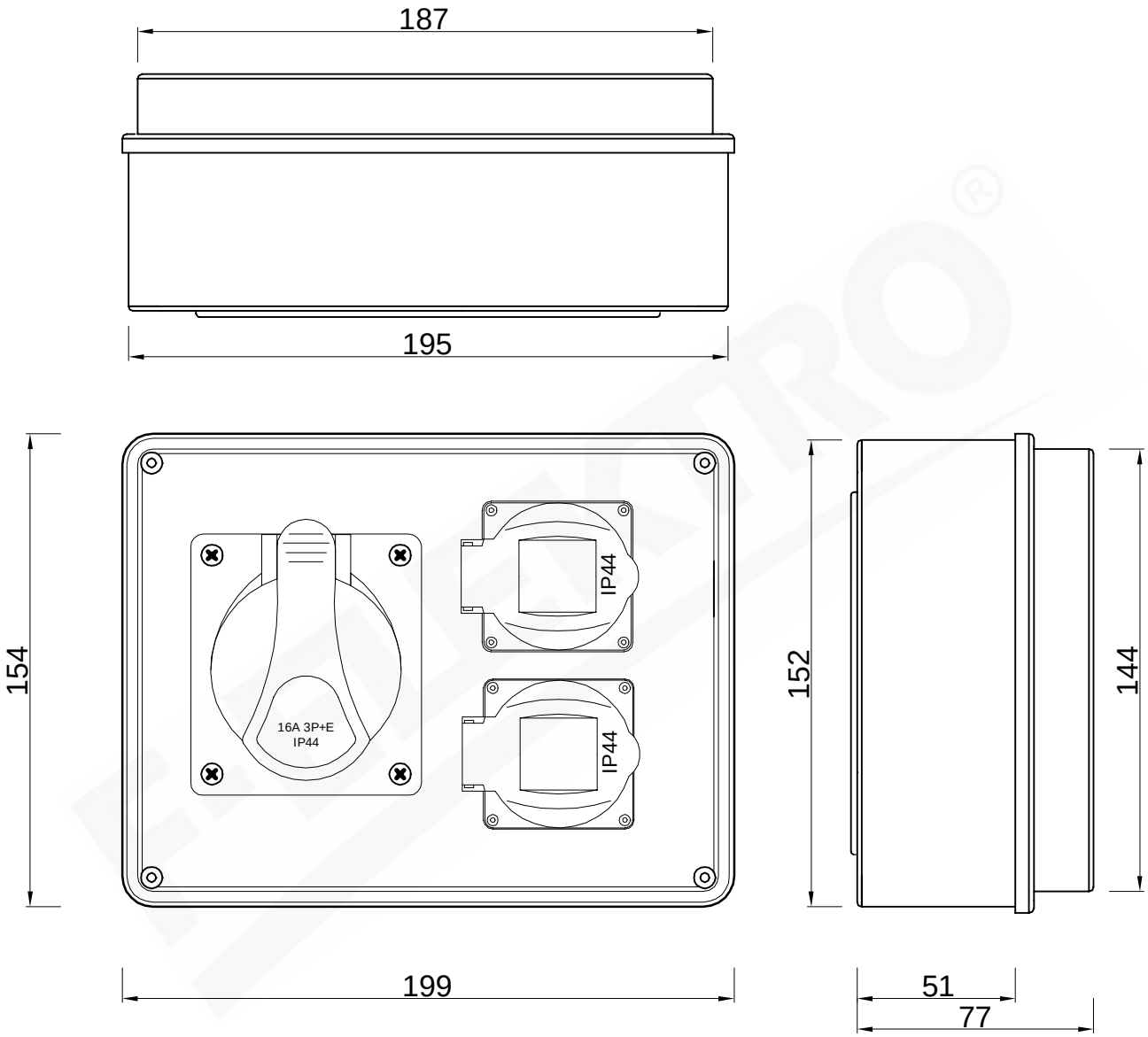

F3.0216	Rozdzielnica R-190 16A 4p, 2x250V

F-ELEKTRO Bryzek-Najbor sp.j.
ul. Wałowa 30, 34-100 Wadowice
www.f-elektro.com, e-mail: info@f-elektro.com